●产品名称：ZR系列绕线电阻

1、 采用耐高温陶瓷扁管作为绕线基体，精心选用的高稳定性电阻丝，依科学的工程标准和严谨的工艺方法绕制，使电阻具有较强的耐冲击性和较高的稳定性。不燃性涂漆包封，使电阻丝得到有效保护，从而提高其使用寿命。可依客户要求制作无感式或多端子式.
2、 功率：40W-450W
3、 应用范围：电源测试、电路负载、电力、机械、仪器设备、自动控制装置等。
4、 符合 ROHS 规范和 LEAD-FREE 无铅标准。
5、 生产周期：4-5 天

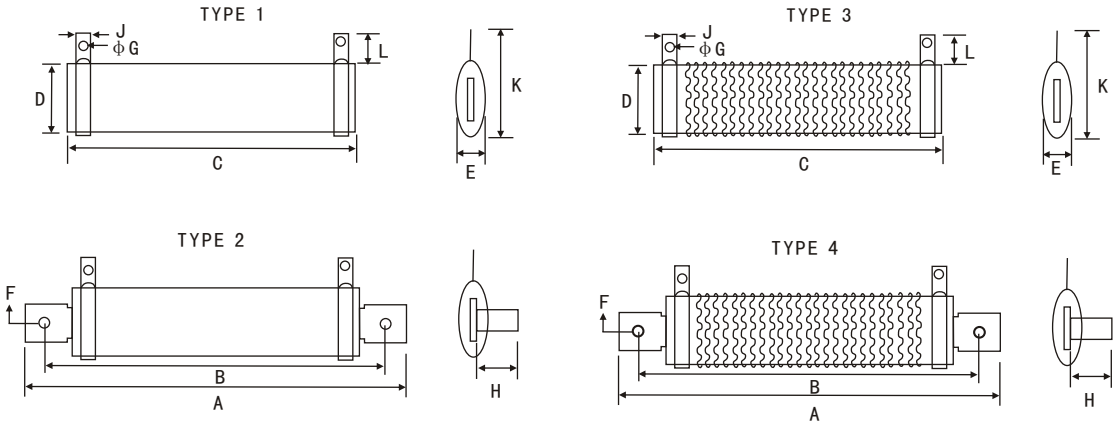

○尺寸 Dimensions

POWER RATING	DIMENSIONS (mm)										
	A±2	B±2	C±1	D±1	E±1	F±0.2	G±0.2	H±1	J±0.2	K±1	L±1
40W	103	70	50	27	9	5.2	4.1	13	6.5	42	12
50W	123	110	90	27	9	5.2	4.1	13	6.5	42	12
60W	123	110	90	27	9	5.2	4.1	13	6.5	42	12
80W	153	140	120	27	9	5.2	4.1	13	6.5	42	12
100W	183	170	150	27	9	5.2	4.1	13	6.5	42	12
120W	193	180	160	27	9	5.2	4.1	13	6.5	42	12
150W	218	205	185	27	11	5.2	4.1	13	6.5	42	12
200W	243	230	210	35	11	5.2	5.2	13	9	48	13
250W	287	274	254	35	11	5.2	5.2	13	9	48	13
300W	333	320	300	35	11	5.2	5.2	13	9	48	13
备注:具体功率及尺寸也可按客户要求设计制作											

●性能实验(Performance specifications)

项　　目	试验条件	性　能
电阻值容许误差	JIS-C-5202　5-1　测试电压≤3V，环境温度 25℃	±5%，±10%
温度系数	$\frac{R1-R0}{R0\ (T1-T0)} \times 10^6$ (PPM/℃)　R0：常温（T0）下阻值　R1：常温 T0+100℃（T1）下阻值	±400PPM/℃　Max
额定负荷	JIS-C-5202　5-4　40℃，　额定电压，1 小时	△R≤±(1%+0.1Ω) 表面温升≤400℃
短时间过负荷	JIS-C-5202　5-5　5 倍额定功率　5 秒	△R≤±(2%+0.1Ω)
绝缘电阻值	JIS-C-5202　5-6　500V　DC	100　MΩ Min
耐电压	JIS-C-5202　5-7　1000V　DC　60 秒	△R≤±(0.1%+0.05Ω)
引出线强度	JIS-C-5202　6-1　8kg　30 秒	无脱落
电阻器强度	JIS-C-5202　6-2　30kg　30 秒	无破损、无脱落
耐振性	JIS-C-5202　6-3 1.5mm, 10-50-10Hz/min	无破损、无脱落
热冲击	JIS-C-5202　7-3　内置于 30℃，30 分钟，-55℃，15 分钟	△R≤±(2%+0.1Ω)
耐湿性	JIS-C-5202　7-5　温度:40±2℃　湿度:90%-95%, 240 小时	△R≤±(3%+0.1Ω)
耐久性	JIS-C-5202　7-10　额定电压, 通电 90 分钟, 停 30 分钟, 共 500 小时	△R≤±(5%+0.1Ω)
不燃性	1-6 倍额定功率, 5 分钟	不燃烧

●降功耗曲线Derating

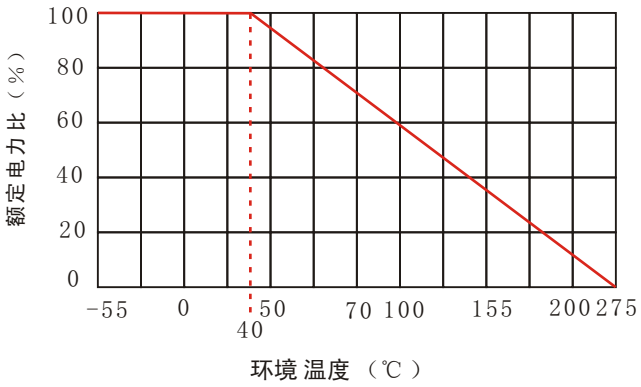

●描述方式Description way

ZR	50W	1R	J
	额定功率	标称阻值（Ω）	阻值精度
ZZR类别 ZQR类别	40W-300W 40W-300W	表示阻抗值	F=±1% J=±5% K=±10%